BRUGGE

Stad Brugge Wegendienst Sector Oost

Moerkerkse Steenweg: centrum onderhoud

ligging

plan

Tussen de Prins Leopoldstraat
en de Schaakstraat

Schaal:
1/250

ontwerp

Ontwerp: Ontwerp

Tony Meert, ing hoofd van dienst
Hilde Janssens, technisch medewerkster

planlijst

1 Ontwerp

wijzigingen

status

Ontwerp: 9/12/2015

As-built
.

identificatie

Plannummer:
1/1

Klassement:
WSO201505

Legende

Bestaande toestand

Bestaande aslijn

Inspectieput

Slikput

Gebouwen

OV Openbare verlichting

Ontwerp:

Opbreken en heraanleggen mozaïekkeien
Fundering uitvlakken met kiftbeton
Zandcementbed 0.04 m
+ voegvullen met gemodificeerde voegmortel

Bitumineuze verharding

Witte en zwarte beonstraatstenen
0.22/0.11/0.10 m in elleboogverband

Geprefabriceerde betonelementen

Greppel

Trottoirbanden type IB

Zebrapad in witte en zwarte
betonstraatstenen 0.22/0.11/0.10m
in blokverband

Op peil brengen putranden

SITUATIEPLAN:
SCHAAL 1/10.000

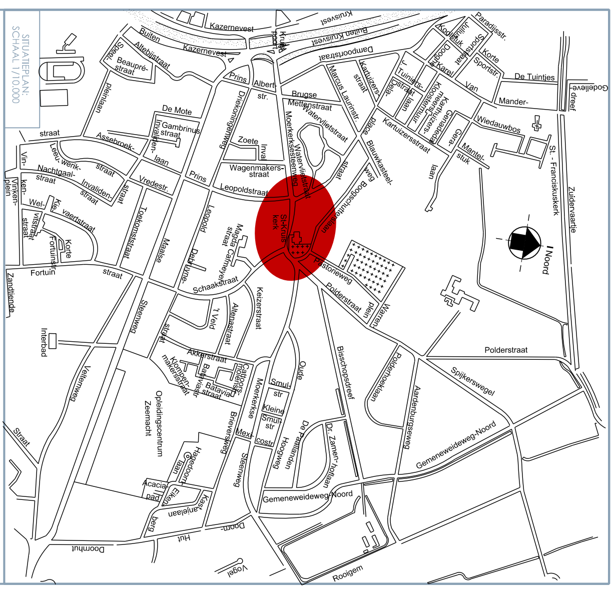

Kazernevest
Buiten Kazernevest
Kruisvest
Buiten Kruisvest
Kruispoort
Dampoortstraat
Altebijstraat
Beaupré-straat
Speelpleinlaan
Prins Albert-str.
Brugse Mettenstraat
Marcus Laurinstr.
Kartuizersstraat
Kartuizersstraat
Paradijsstr.
Korte Sportstr.
De Tuintjes
Godelieve-dreef
Mander-
Wiedauwbos
Van
De Mote
Gambrinusstraat
Invalidenlaan
Driekoningenweg
Zoete
Waterlvietstraat
Moerkerkse steenweg
Wagenmakersstraat
Prins Leopoldstraat
Assebroek-straat
Leeuwerikstraat
Nachtgaalstraat
Vredestr.
Blauwkasteelweg
Mantelstuk
St.-Franciskuskerkstraat
Zuidervaartstraat
Vinkenplein
Zandtiende
Fortuin
Polderstraat
Gemeneweedeweg-Noord
Scheepsdalelaan
Rozegem
Doornstraat

Grondplan

Schaal: 1/250

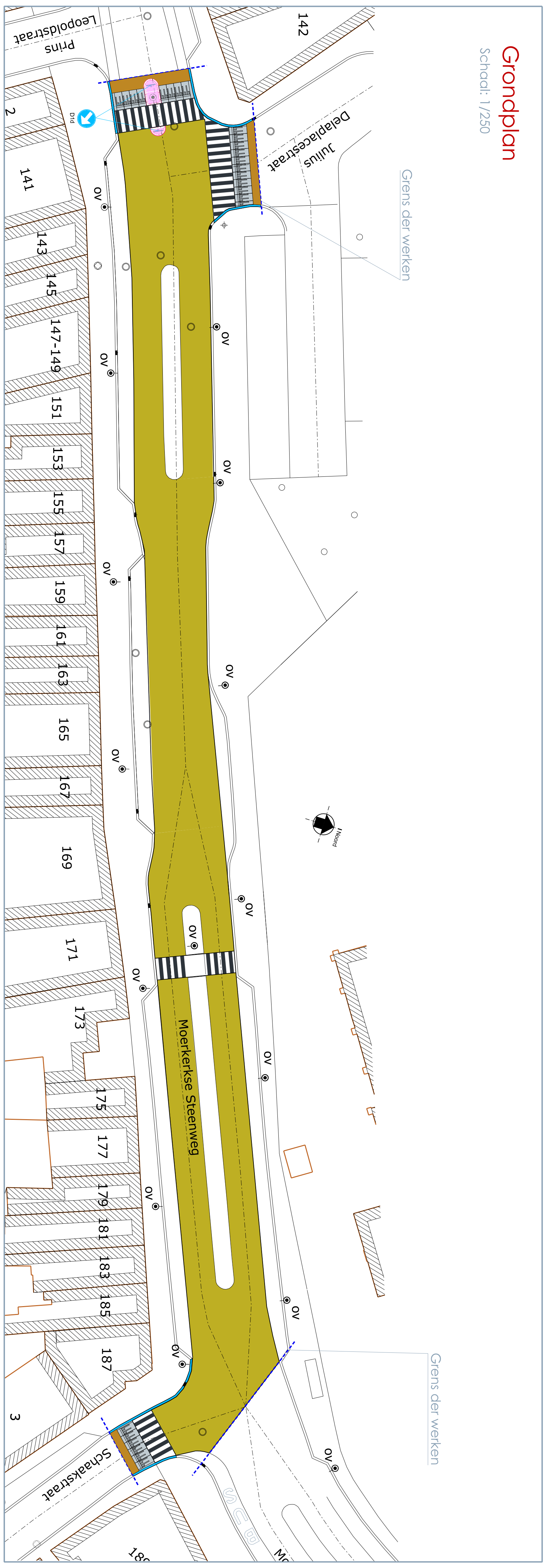

Prins Leopoldstraat
Julius Delaplacestraat
Moerkerkse Steenweg
Schaakstraat
Grens der werken
Grens der werken
D1d
2
3
141
142
143
145
147-149
151
153
155
157
159
161
163
165
167
169
171
173
175
177
179
181
183
185
187
180
OV

Detail verkeersplateau

Schaal 1/25

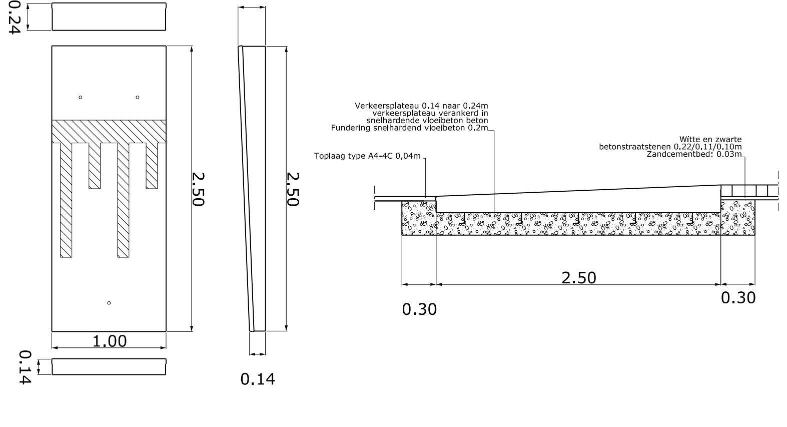

0.24
2.50
1.00
0.14
0.24
2.50
0.14
Verkeersplateau 0.14 naar 0.24m
verkeersplateau verankerd in
snelhardende vloeibeton beton
Fundering snelhardend vloeibeton 0.2m
Toplaag type A4-4C 0,04m
Witte en zwarte
betonstraatstenen 0.22/0.11/0.10m
Zandcementbed: 0.03m
2.50
0.30
0.30